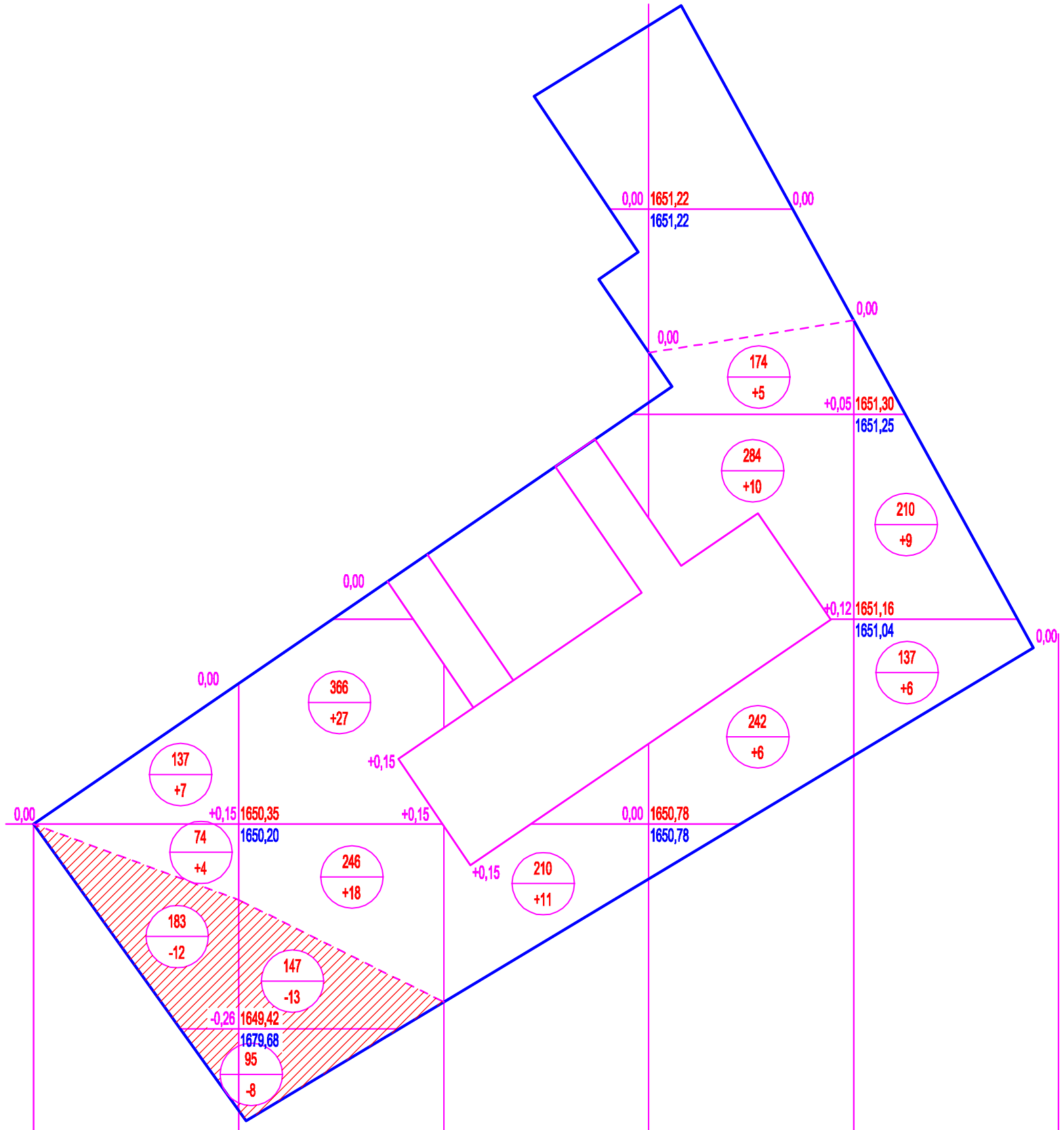

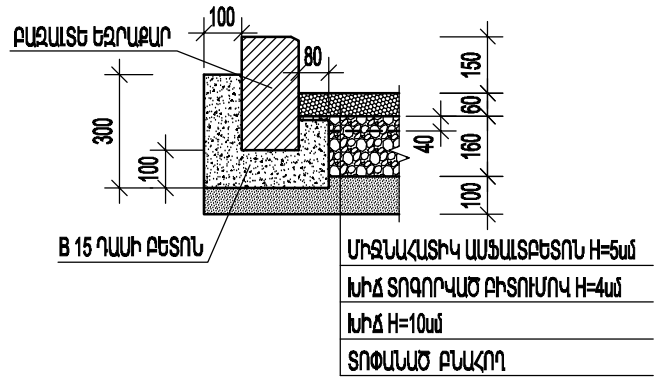

Ծավալաթերթ

N	Աշխատանքների անվանում	Չափ. միավ.	Քանակ
	Հողային աշխատանքներ		
1	III- րդ կարգի գրունտի մշակում հանույթում բուլդոզերով և տեղափոխում մինչև 50մ լցակույտ	խմ	137
2	Գրունտի հարթեցում հանույթում բուլդոզերով /ճանապարհահատված/	քմ	800
	ճանապարհային պատվածք		
1	Խճային շերտի իրականացում h=10սմ	քմ	758
2	Խիճ տոգորված բիտումով h=4սմ	քմ	758
3	Միջնահատիկ ասֆալտբետոն h=6 սմ	քմ	758
4			

						ԸՆԴԱՄԵՆԸ	ՃԱՆԱՊԱՐՀԻ ՊԱՏՎԱԾՔ	ԸՆԴՀԱՆՈՒՐ
ԼԻՑՔ	11	45	11	21	15	103	243	
ՀԱՆՈՒՅԹ	12	21				33	(243-103)=170	137

ՍՊԸ տնօրեն	Մ. Միսակյան		TKQ-7 ՀՀ Կոտայքի մարզի Չարենցավանի թիվ 3 մանկապարտեզի մեկ մասնաշենքի վերակառուցման նախագիծ		
ՆԳՃ	Ա. Ջանունց				
Նախագծեց	Հ. Ավագյան		Գլխավոր հատակագիծ	Փուլ	Թերթ	Թերթեր
				ԱՆ	2	2
			Հողային աշխատանքների քարտագրամ	«ԱՄԱԳ» ՍՊԸ		